INSTRUKTION

poca 3 SNEKKE

POCA Snekke III

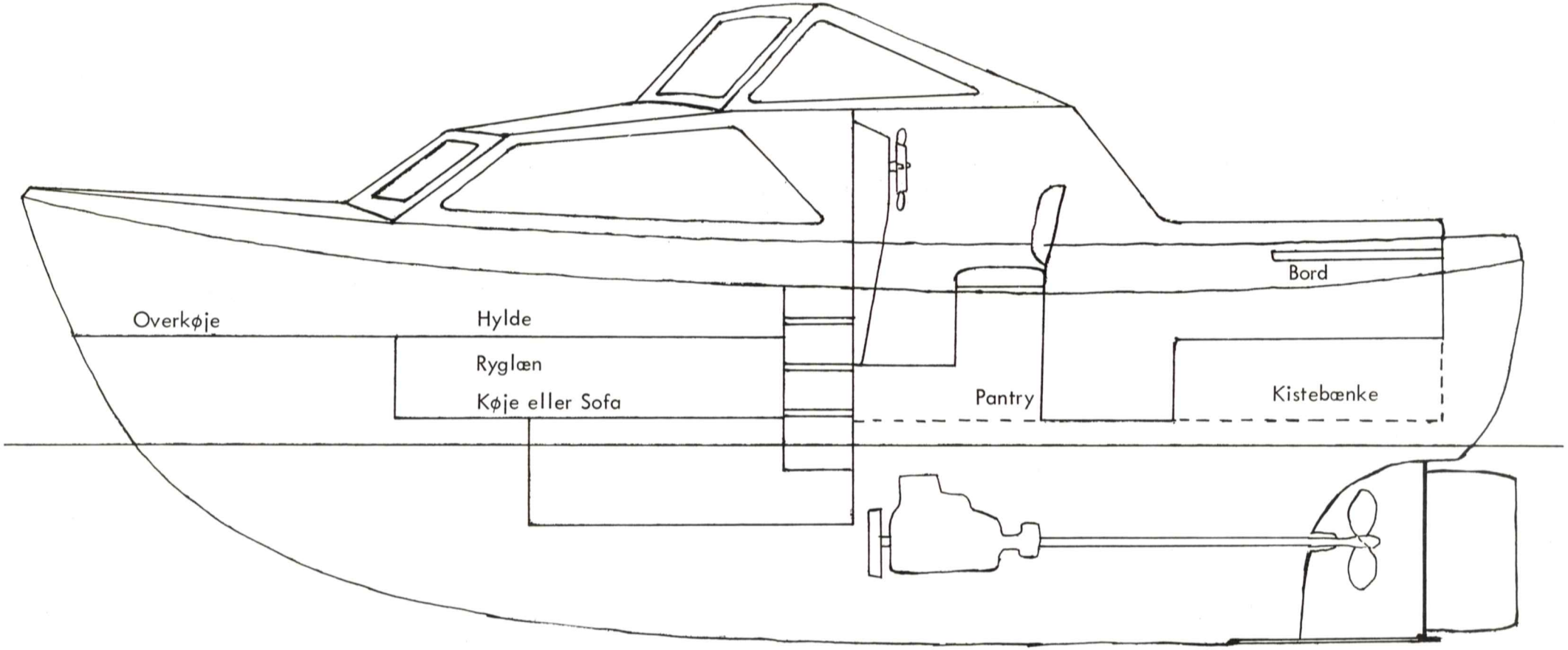

Samlesæt til Poca III

A Hovedskot.

		nr.
BB skot skrues og støbes fast		a 1
SB skot skrues og støbes fast		a 2
Døråbningen skal være 55 cm		
Kortbord faststøbes		a 3
Dørkarme fastlimes og		a 4
passes sammen m. karme for lem v. nedgang til lemme		a 5 6 7
bruges det stykke der skæres ud af kortbordet 38 x 55 cm		
2 døre	(2)	a 8
1 forkantlister monteres senere		a 9
Dørtrin		a 10
Forkant lem		a 11
Slagliste til dør		a 12

B Pantry.

Forramme m. låger, skuffer og endestykke	(7)	b 1
Dørk med revler	(2)	b 2
Mellemskot med revler	(2)	b 3
Endeskot med revler	(2)	b 4
2 Skillerum med revler	(3)	b 5
2 Hylder m. lister og hyldebærer til faststøbning	(3)	b 6
2 Forkantlister til hylder		b 7
Skuffelister		b 8
Dørk under styrepult m. lister	(3)	b 9
2 Lemme og 1 faststykke over vask		b 10
3 Dæklister v. endeskot		b 11

Styrepult og forkant på kortbord kan nu monteres.
Husk at Pantryet skal kunne løftes op for eftersyn af motor.

C Cockpit.

Bord med ben og faststykke	(3)	c 1
2 Sæder m. liste som skal sidde på undersiden for at forhindre udskridning	(3)	c 2
Dørk		c 3
Dørk		c 4
Dørk		c 5
Hylde		c 6
Forkant		c 7

D Forkahyt.

Forskot m. lem og lister	(3)	d 1
Forhylde		d 2
SB Sidehylde		d 3
BB Sidehylde		d 4
SB mellemskot monteres sammen med hylder		d 25
3 Knæ under hver hylde nr. 5 agterst	(2)	d 5 6 7
3 Hylder m. lister SB ved nedgang	(4)	d 8
Forkantlister til Hylder og Mellemskot		d 9
Forkantlister til SB og BB Hylder		d 10
Forkantlister til Forhylde		d 11
2 Ryglæn med 4 revler	(3)	d 12
Endestykker for ryglæn faststøbes	(2)	d 13
Dørk		d 14
Forskot under køje		d 15
Kistebænkesæder		d 17 18 19
Lister til hylder og ryglæn		d 20
Midterstykke til loft		d 21
Loftsplader	(2)	d 22
Forkant på Kistebænke		d 23

Nedgang A

Samles i gering

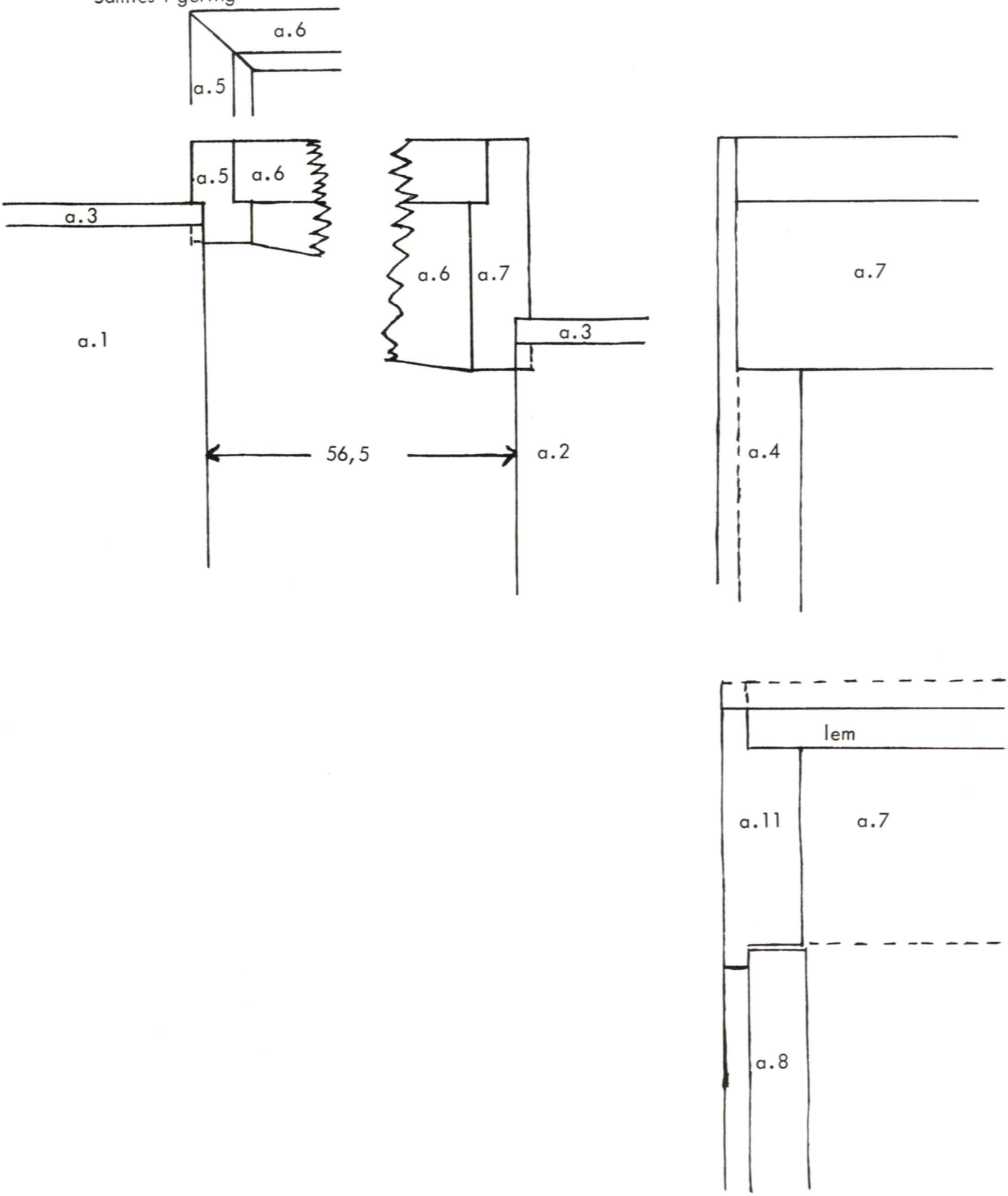

Pantry B.

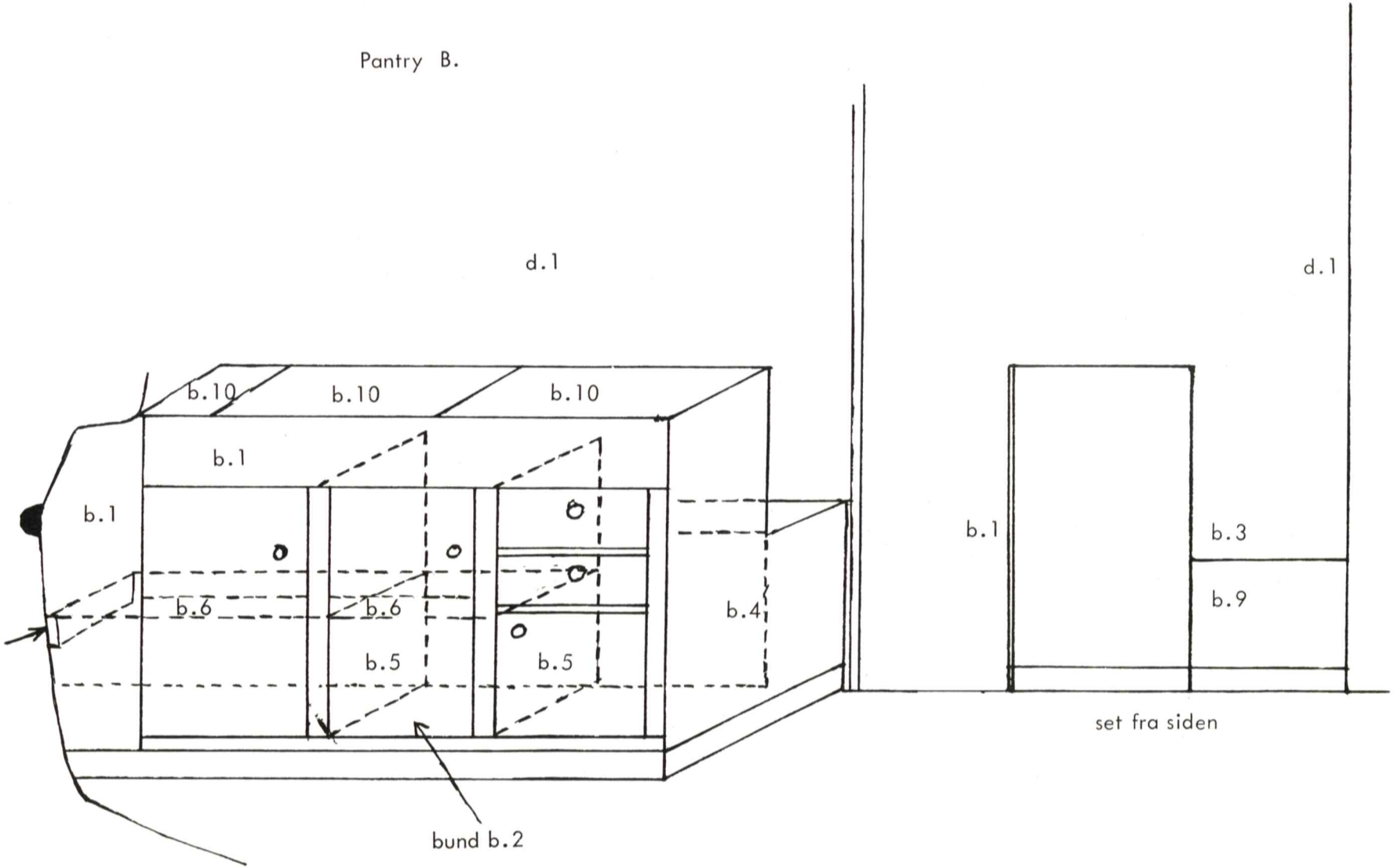
d.1
b.10
b.10
b.10
b.1
b.1
b.6
b.6
b.5
b.5
b.4
hyldebærer
støbes fast
bund b.2
d.1
b.1
b.3
b.9
set fra siden

Forkahyt D.

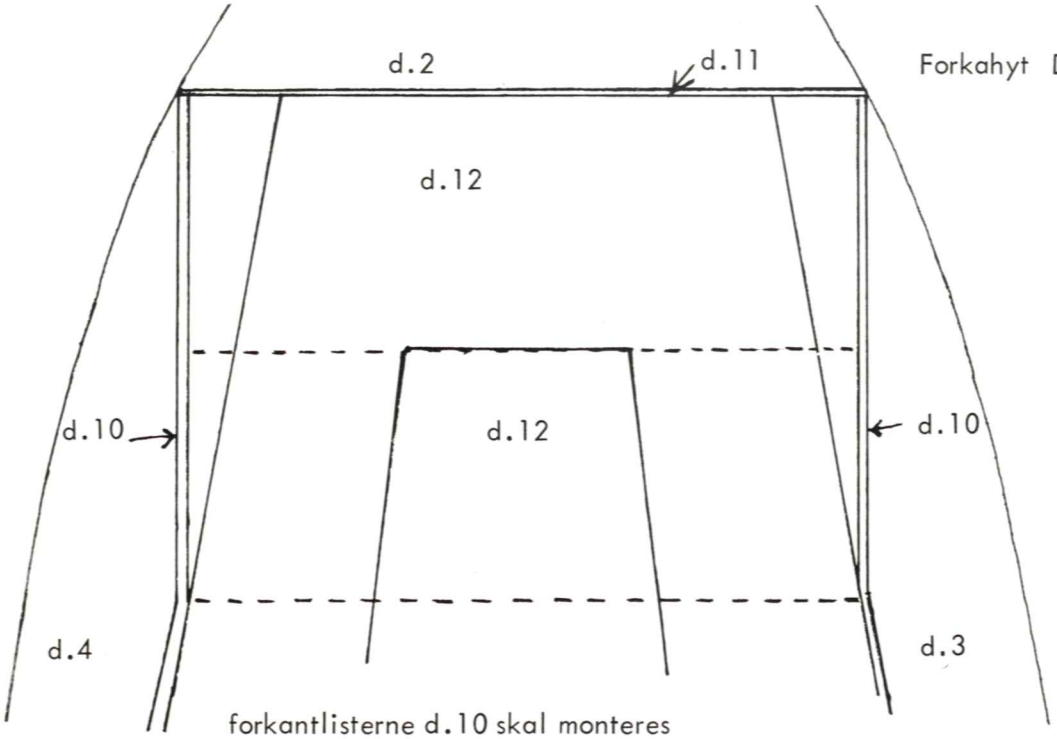

forkantlisterne d.10 skal monteres
så ryglænene d.12 kan ligge på tværs
til forlængelse af forkøjen

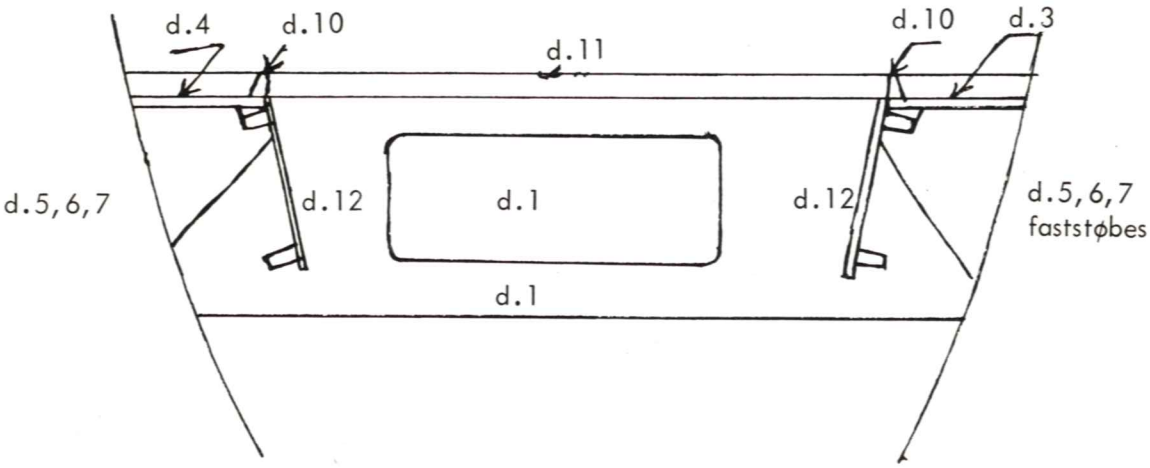

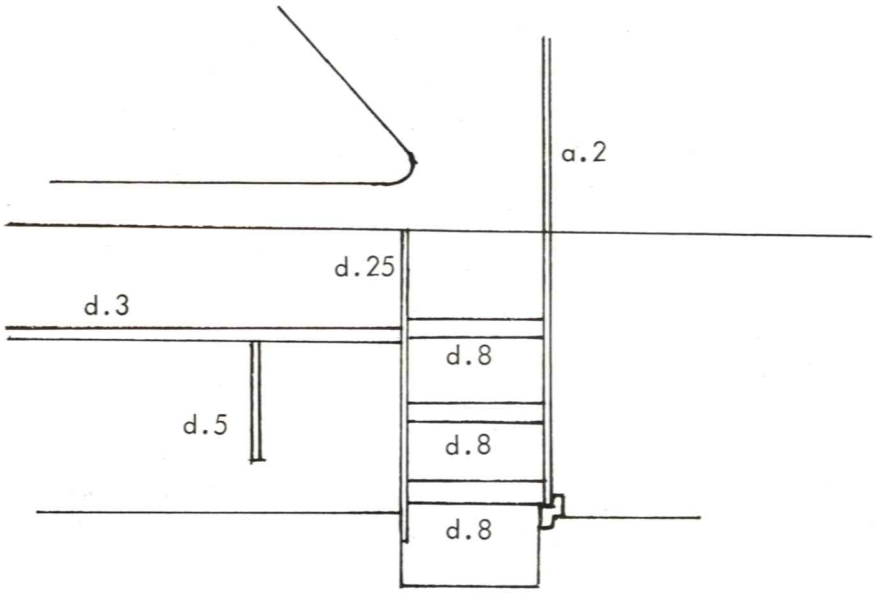

bjerringbro bogtrykkeri